Арт. 19447
Термос King 470
М1:1

крышка сверху

слева от логотипа

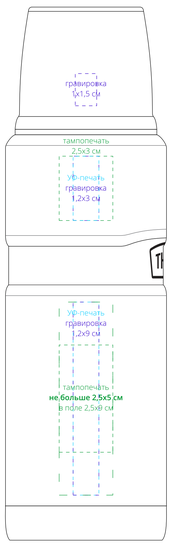

сторона с логотипом

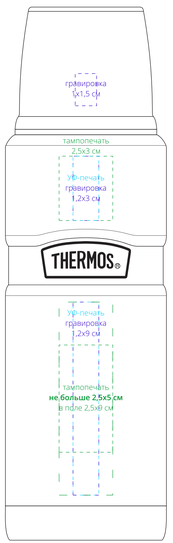

справа от логотипа

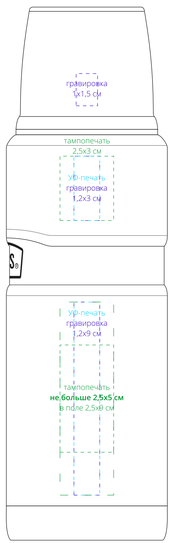

напротив логотипа

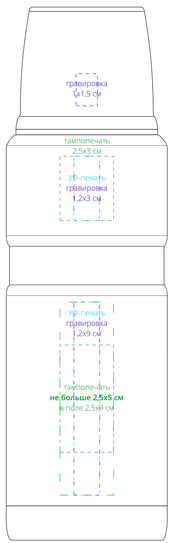

по периметру

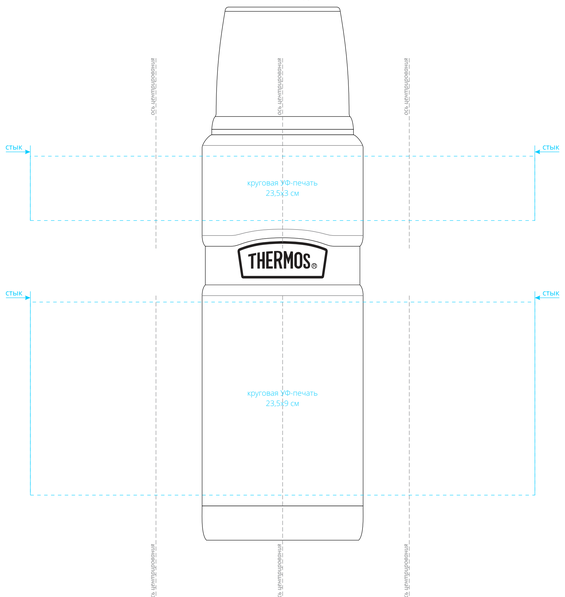
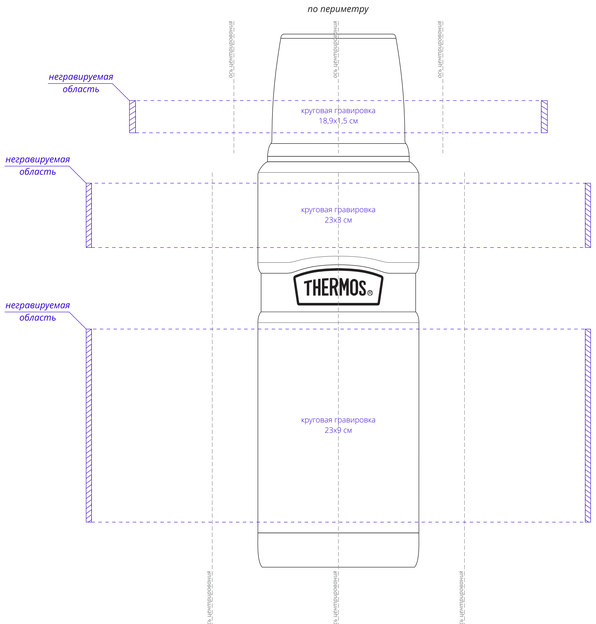
по периметру